פריסה 2

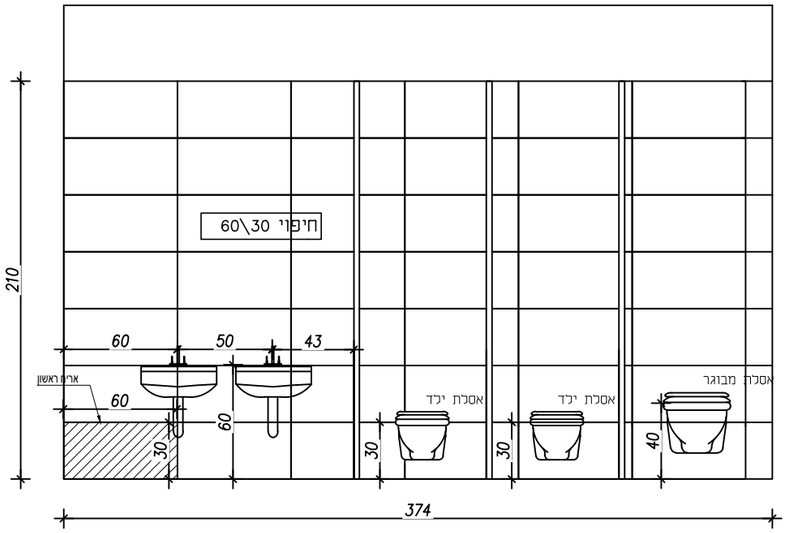

פריסה 1

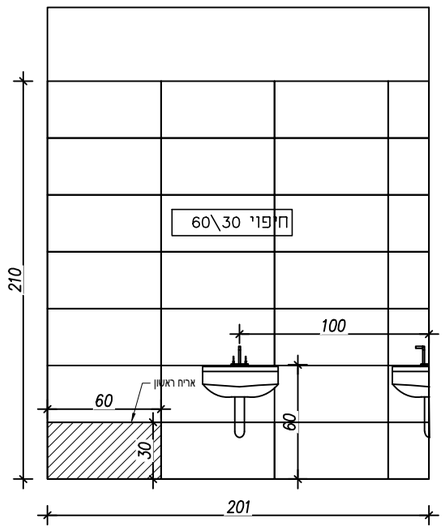

פריסה 4

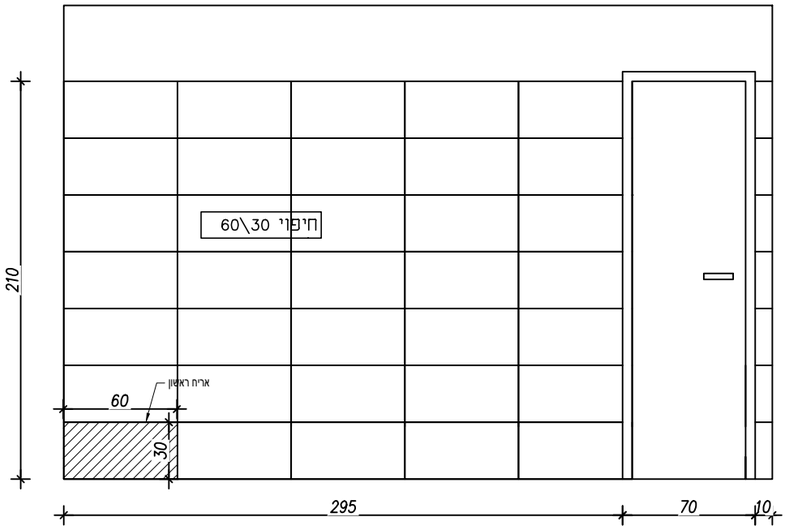

פריסה 3

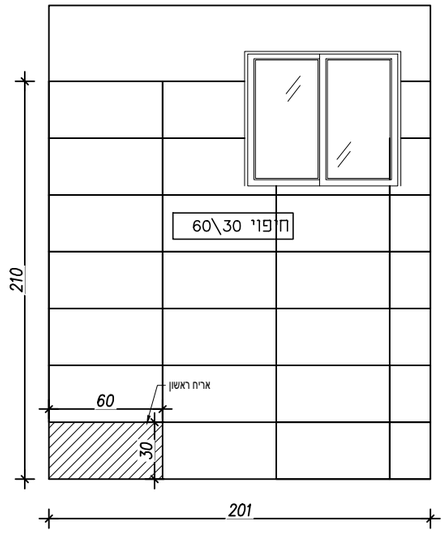

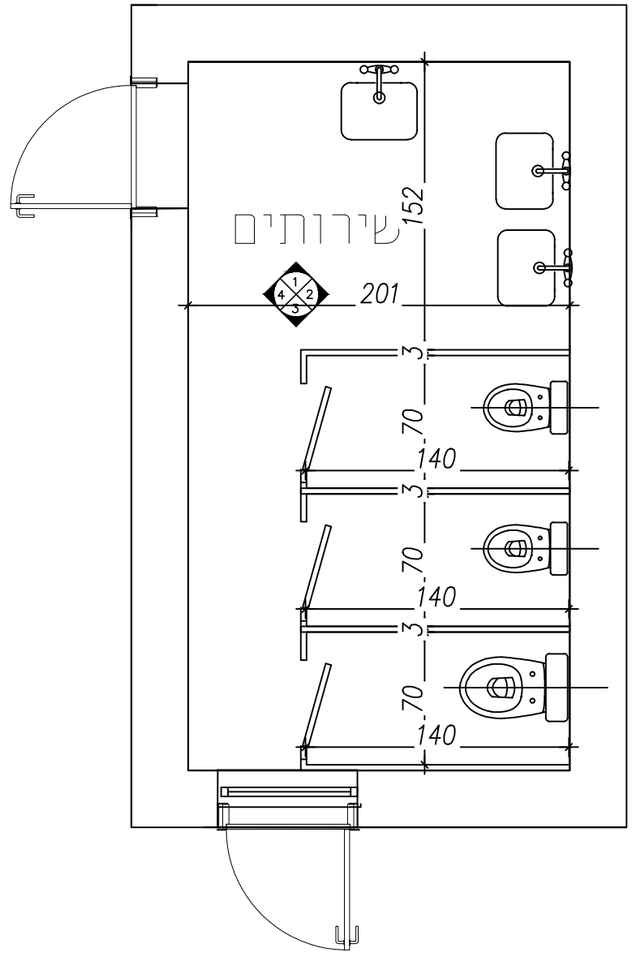

תכנית פריסת שירותים

גן חגית